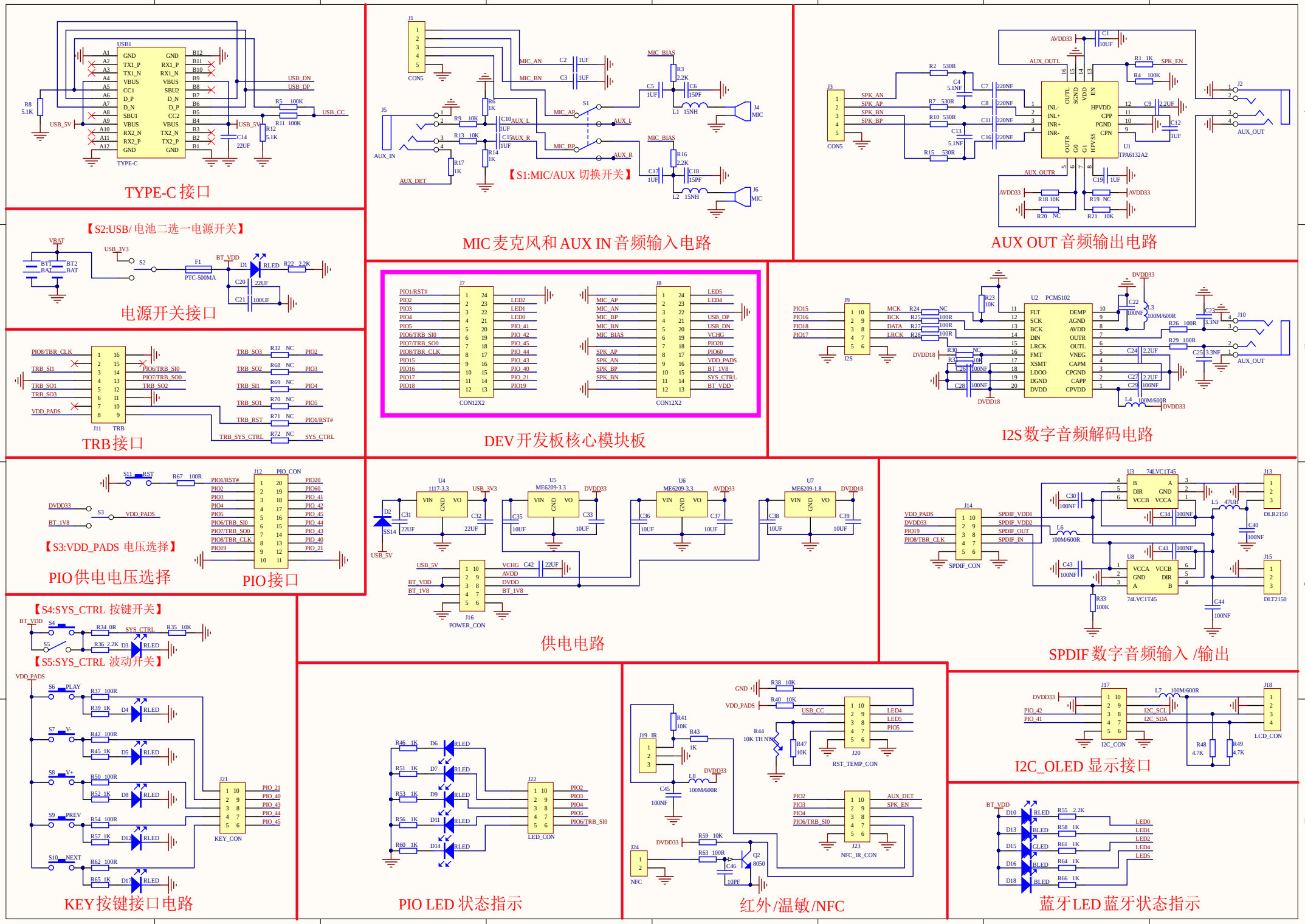
TYPE-C 接口
【S2:USB/ 电池二选一电源开关】
电源开关接口
TRB接口
【S1:MIC/AUX 切换开关】
MIC麦克风和 AUX IN 音频输入电路
AUX OUT 音频输出电路
DEV开发板核心模块板
I2S数字音频解码电路
【S3:VDD_PADS 电压选择】
PIO供电电压选择
PIO接口
供电电路
SPDIF 数字音频输入 /输出
【S4:SYS_CTRL 按键开关】
【S5:SYS_CTRL 波动开关】
KEY按键接口电路
PIO LED 状态指示
红外/温敏/NFC
I2C_OLED 显示接口
蓝牙LED蓝牙状态指示

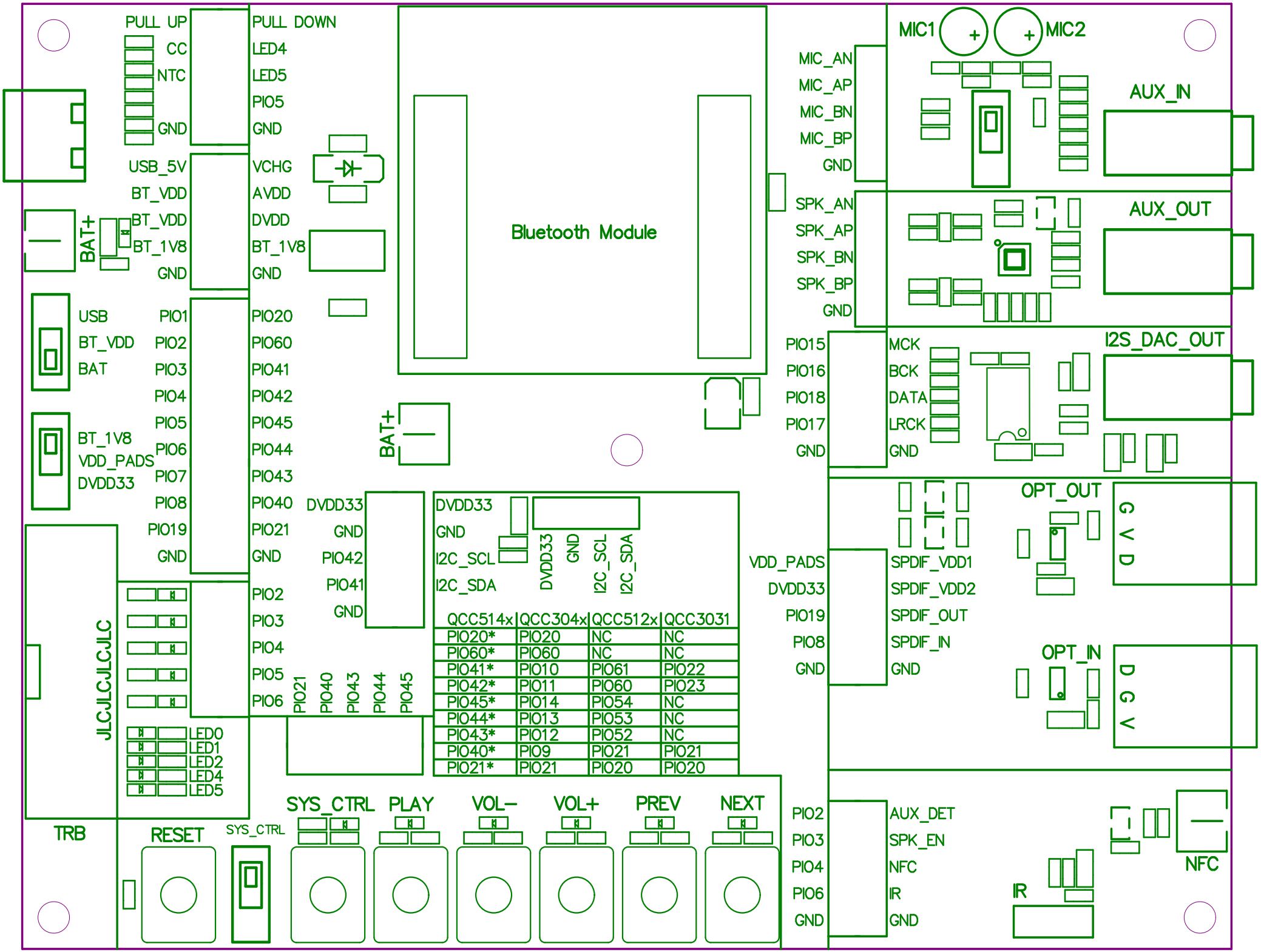

QCC514x	QCC304x	QCC512x	QCC3031
PIO20*	PIO20	NC	NC
PIO60*	PIO60	NC	NC
PIO41*	PIO10	PIO61	PIO22
PIO42*	PIO11	PIO60	PIO23
PIO45*	PIO14	PIO54	NC
PIO44*	PIO13	PIO53	NC
PIO43*	PIO12	PIO52	NC
PIO40*	PIO9	PIO21	PIO21
PIO21*	PIO21	PIO20	PIO20
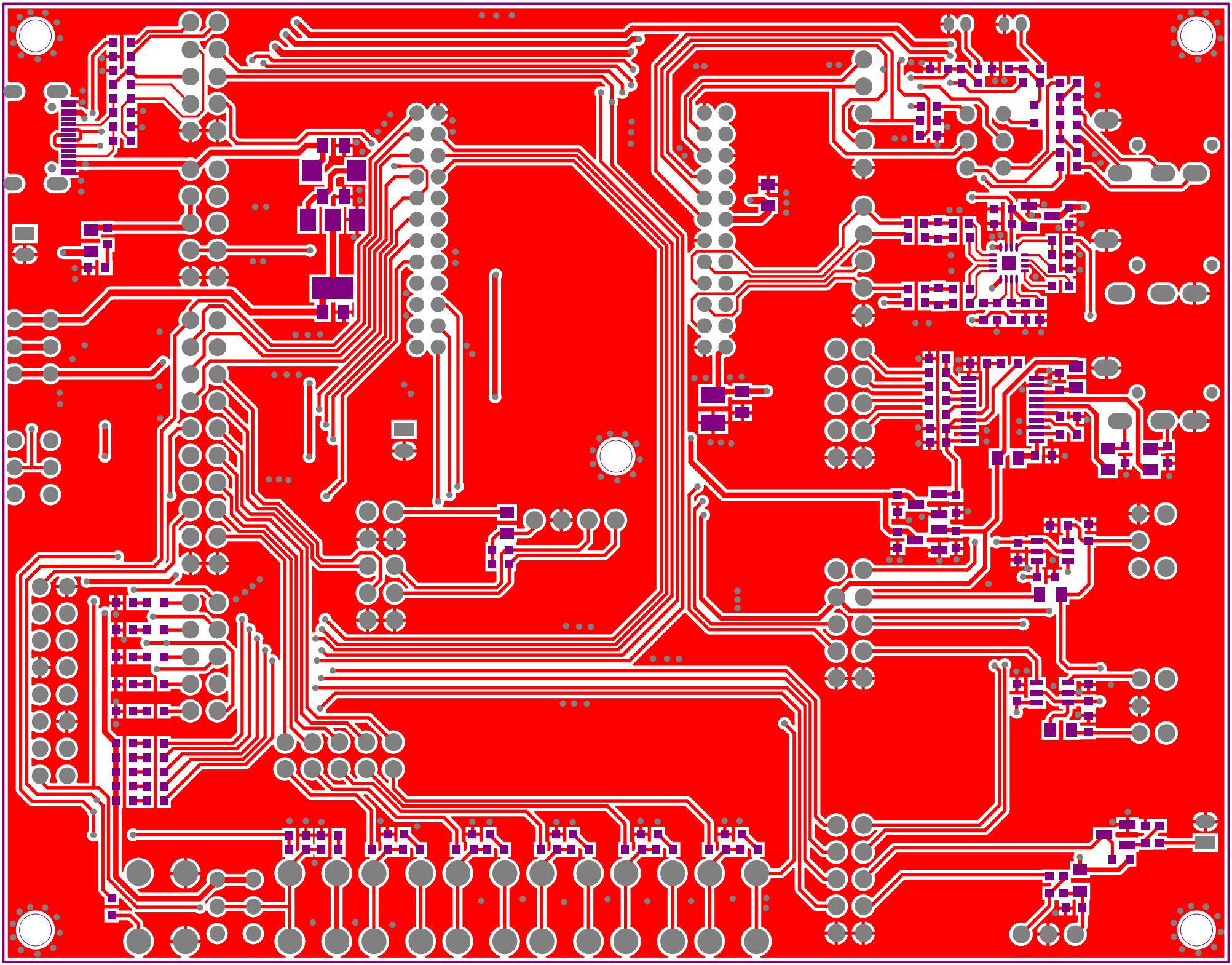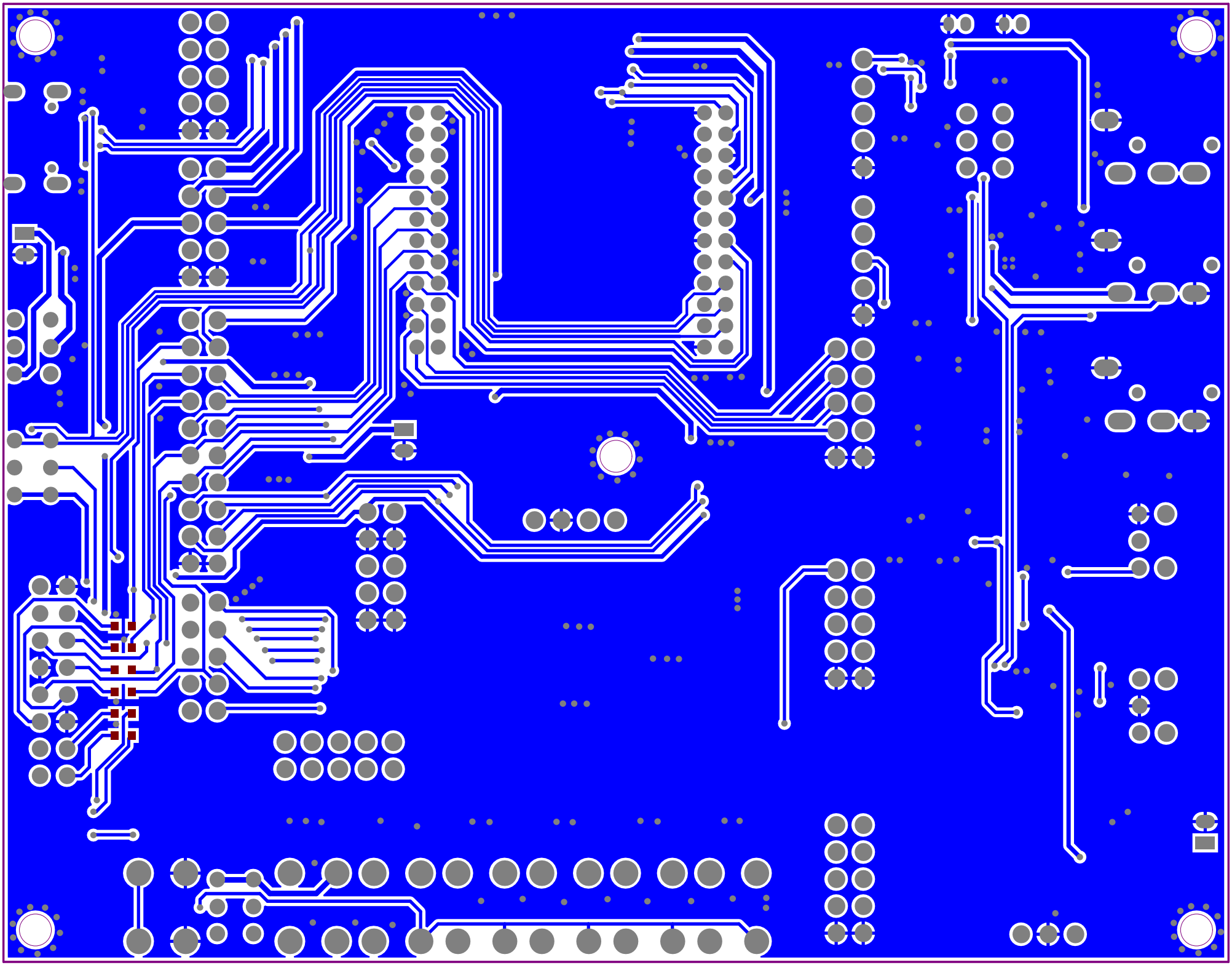
PIO2
PIO3
PIO4
PIO5
RST
SYS_CTRL